Ingersoll Rand

Druckluftanlasser der Baureihe ST1000

Vertrieben durch:

Ingersoll Rand
Industrial Technologies

Industrietechnik von Ingersoll Rand liefert Produkte, Dienstleistungen und kundenspezifische Lösungen, die die Energieeffizienz, Produktivität und Verfügbarkeit der Anlagen steigern. Unsere vielfältigen und innovativen Produkte umfassen komplette Druckluftsysteme, Werkzeuge und Pumpen für die Material- und Flüssigkeitsförderung sowie umweltfreundliche Mikroturbinen. Durch Lösungen von Club Car®, dem weltweit führenden Hersteller für Golf- und Nutzfahrzeuge für den kommerziellen und privaten Gebrauch, gelingt es uns Ihre Produktivität zu steigern.

airstarters.ingersollrand.com

© 2007 Ingersoll-Rand Company IRPS-0807-041-DEU

Alles startet mit Ingersoll-Rand

Es ist eine raue Welt da draußen, besonders in Ihrer Branche. Zwischen wettbewerbsgeprägten Marktanforderungen, Belangen des Nettoprofits und den oft brutalen, zeitlich engen Arbeitsbedingungen, bestimmen Sie den Anteil Ihrer weiteren Probleme. Daher sollte die Beschaffung, Instandhaltung sowie der Betrieb Ihrer Anlagen nicht noch ein weiteres Problem darstellen. Mit einem Druckluftanlasser von Ingersoll-Rand aus der Baureihe ST1000 wird es auch keins!

Ingersoll-Rand liefert seit Jahrzehnten robuste und zuverlässige Druckluftanlasser für den weltweiten Einsatz in anspruchsvollsten Industriebereichen und Umgebungen. Die Druckluftanlasser der Baureihe ST1000 sind unsere bislang neuesten und leistungsfähigsten Druckluftanlasser. Sie sind das Resultat von mehr als einem halben Jahrhundert an Ingenieurserfahrungen und Innovationen. Diese höchst effizienten und langlebigen Druckluftanlasser liefern die Kraft, Vielseitigkeit und Zuverlässigkeit, die Sie für Ihre Einsatzanforderungen benötigen und erwarten.

Leistung und Effizienz

Die Anlasser der Serie ST1000 verbrauchen bis zu 25 Prozent weniger Luft und Gas als andere Modelle, was bedeutet, dass Sie von weniger Betriebskosten kleineren Versorgungsstationen und dadurch niedrigeren Emissionen profitieren. Sie liefern die beste Leistungsfähigkeit in ihrer Klasse, mit bis zu 8 Prozent mehr PS als konkurrierende Modelle und bis zu 18 Prozent mehr Drehmoment.

Haltbarkeit

Ingersoll Rand Anlasser der Serie ST1000 sind ideal für raue Umgebungen und schwierige Startbedingungen. Unsere Ingenieure haben die Serie ST1000 rigorosen Feld- und Labortests unterzogen, um sicherzustellen, dass die Anlasser die größtmögliche Sicherheit gegen Ausfälle - auch unter schwierigsten Betriebsbedingungen - bieten. Ein Nebenprodukt dieser Tests ist das einmalige Rotordesign, durch welches der Rotor nicht durch Partikel oder Verschmutzungen verstopft, sowie eine integrierte Rutschkupplung, die Schockbelastungen eliminiert und dadurch einen besseren Langzeitschutz gewährleistet. Wir verwenden ein patentiertes verschleißfestes Gehäuse, um außergewöhnliche Haltbarkeit gegenüber Verunreinigungen in der Umgebung zu gewährleisten.

Vielseitigkeit

Die Anlasser der Serie ST 1000 sind in unterschiedlichen Modellvarianten erhältlich, mit zahlreichen Einlass-, Abgas-, und Antriebsgehäuseoptionen. Dank der Verwendung weniger Teile und eines komfortablen modularen Designs, sind diese Anlasser einfacher, schneller und kosteneffektiver zu installieren und zu warten.

Härteste Labortests mit Kugelbestrahlung in der Einlassleitung des Anlassers demonstrieren die Zuverlässigkeit der ST1000 unter rauen Bedingungen.

Konstruiert für überragende Startleistungen.

Die Ingersoll Rand Druckluftanlasser der Serie ST1000 sind konstruiert worden, um den rauesten Umgebungs- und Betriebsbedingungen standzuhalten und kombinieren robuste Eigenschaften und Flexibilität, um auf weiten Gebieten der Industrie und Anwendungen in der Öl- und Gaswirtschaft, der Schifffahrt, der Energiegenerierung, dem Schienenverkehr und dem Bergbau als zuverlässige, Hochleistungsanlasser zu dienen.

Vor -eingerückte und einspurende Starter bieten langzeiterprobte Haltbarkeit

Die integrierten Rutschkupplung bedarf keiner Soft-Start-Ventile oder anderer Steuerelemente, reduziert die Schockbelastung und bietet dem Gerät dadurch einen optimalen Schutz.

Geschmiedete rotierende Zahnkränze maximieren die Lebensdauer des Planetengetriebes während langer Startzyklen.

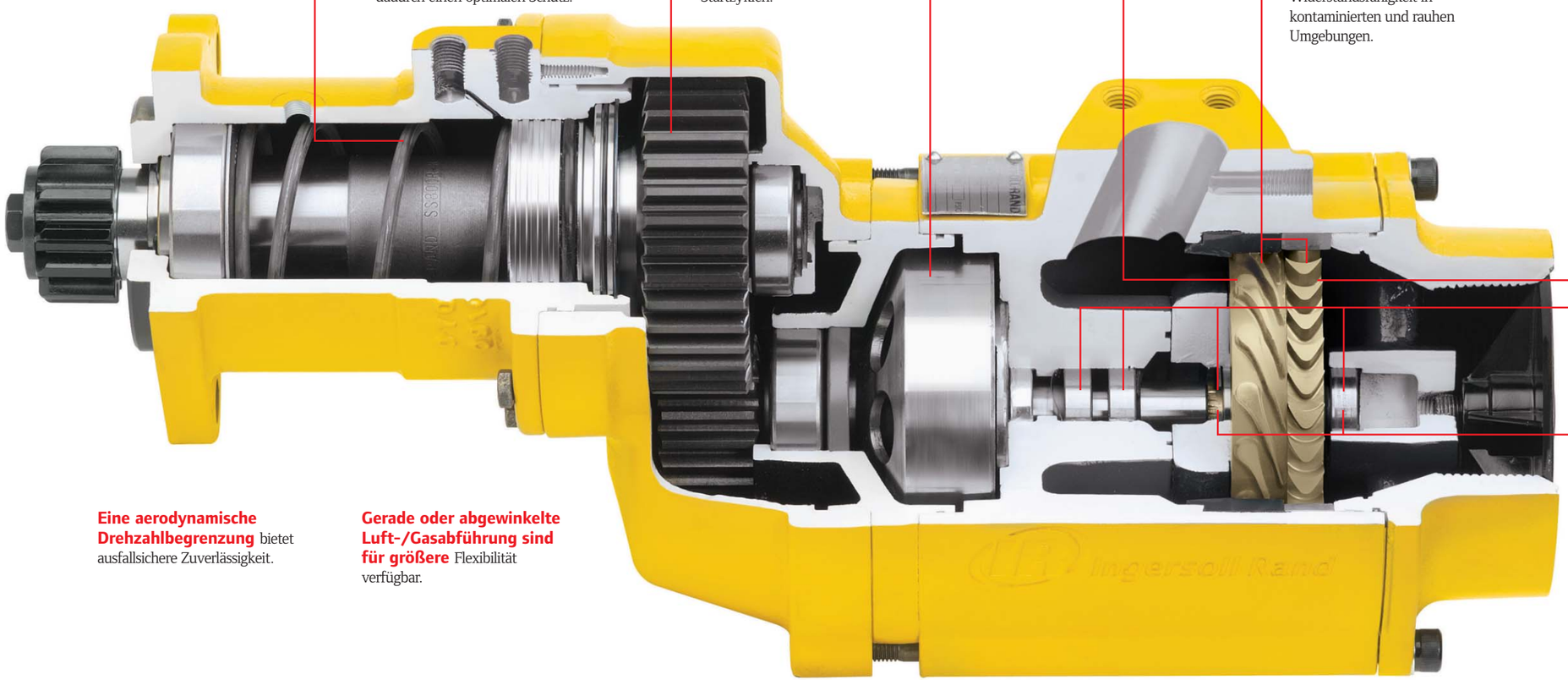

Eine aerodynamische Drehzahlbegrenzung bietet ausfallsichere Zuverlässigkeit.

Gerade oder abgewinkelte Luft-/Gasabführung sind für größere Flexibilität verfügbar.

Das als Patent angemeldete Rotordesign ermöglicht durch seinen freien Durchgang einen verlässlich Einsatz in rauen, verunreinigten Umgebungen.

Eine patentierte strapazierfähige, abriebfeste Beschichtung gewährleistet beste Widerstandsfähigkeit in kontaminierten und rauhen Umgebungen.

Das patentierte rutschsichere, modulare Motordesign macht Wartungen kostengünstig, einfach und komfortabel.

Die Lage der Einlass- und Auslassanschlüsse sind mit denen der Serien ST900 und ST700 identisch, so dass ein Austausch leicht möglich ist. Die links- oder rechtsdrehende Option machen die Einsatzmöglichkeiten dieser Anlasser noch vielseitiger.

4 Einlass-, 4 Auslass- und 16 Antriebsgehäuseausführungen bieten Flexibilität für jede Art der Anwendung.

Keramik-Verbundlager mit gekapselter Dauerschmierung gewährleisten eine geringere Betriebstemperaturen.

Der zum Patent angemeldete, gänzlich gelagerte Hochgeschwindigkeits-Rotor verlängert die Lebensdauer der Lager durch seine nur minimale Unwucht und gewährleistete mittige Drehung.

Keine Sorgen; einfach nur starten.

Die Anlasser von Ingersoll Rand der Serie ST1000 bieten die Zuverlässigkeit und Leistungsfähigkeit, die Sie brauchen und auf die Sie sich verlassen können.

Hubraumbereiche	
Dieselmotoren – Liter (Kubikzoll)	1,000 – 20,000 (16 – 320)
Vergasermotoren – Liter (Kubikzoll)	2,000 – 40,000 (32 – 660)

Gewicht	
Mit Krümmer – kg (lb)	76 (34.5)
Ohne Krümmer – kg (lb)	69 (31.3)
D-Verhältnis – kg (lb)	102 (46.3)

Druck bar (psi)	Losbrech-moment Nm (ft-lb)	Geschwindig-keit bei max. PS U/min	Max. Leistung PS (kW)	Durchfluss bei max. PS l/sek. (scfm)
ST1060 B Übersetzung				
30 (2)	53 (71)	1,175	7 (5)	370 (175)
60 (4)	115 (156)	1,550	20 (15)	590 (278)
90 (6)	220 (298)	1,780	39 (29)	820 (387)
120 (8)	295 (400)	1,900	53 (39)	1,050 (496)
150 (10)	353 (478)	2,050	70 (52)	1,290 (609)
ST1099 B Übersetzung				
30 (2)	82 (111)	1,425	13 (10)	540 (255)
60 (4)	200 (271)	1,850	36 (27)	890 (420)
90 (6)	347 (470)	2,060	68 (51)	1,240 (585)
ST1060 C Übersetzung				
30 (2)	62 (84)	1,025	7 (5)	370 (175)
60 (4)	143 (194)	1,350	20 (15)	590 (278)
90 (6)	256 (347)	1,515	39 (29)	820 (387)
120 (8)	342 (463)	1,675	53 (39)	1,050 (496)
150 (10)	409 (554)	1,780	70 (52)	1,290 (609)
ST1099 C Übersetzung				
30 (2)	98 (133)	1,225	13 (10)	540 (255)
60 (4)	234 (317)	1,580	36 (27)	890 (420)
90 (6)	400 (542)	1,770	68 (51)	1,240 (585)
ST1060 D Übersetzung				
30 (2)	85 (115)	765	7 (5)	370 (175)
60 (4)	195 (264)	985	20 (15)	590 (278)
90 (6)	326 (442)	1,125	39 (29)	820 (387)
120 (8)	462 (626)	1,205	53 (39)	1,050 (496)
150 (10)	557 (755)	1,650	70 (52)	1,290 (609)
ST1099 D Übersetzung				
30 (2)	132 (179)	900	13 (10)	540 (255)
60 (4)	318 (431)	1,170	36 (27)	890 (420)
90 (6)	540 (732)	1,300	68 (51)	1,240 (585)

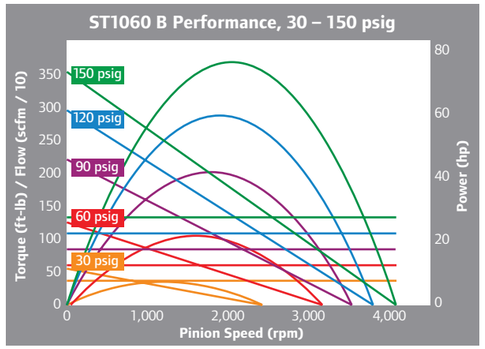

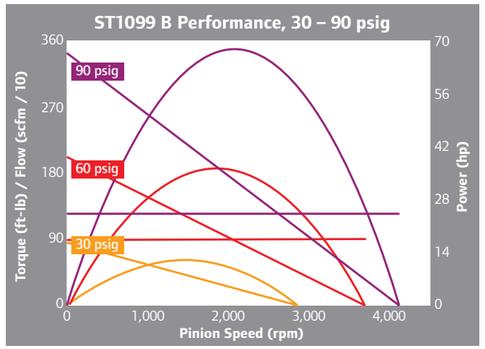

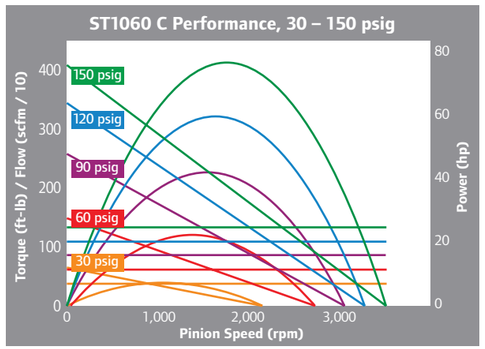

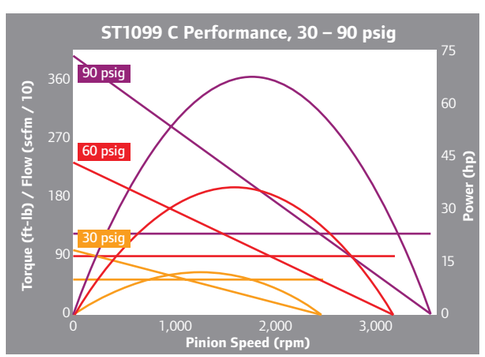

ST1000 Abmessungen

Voreingespurt B & C Getriebe

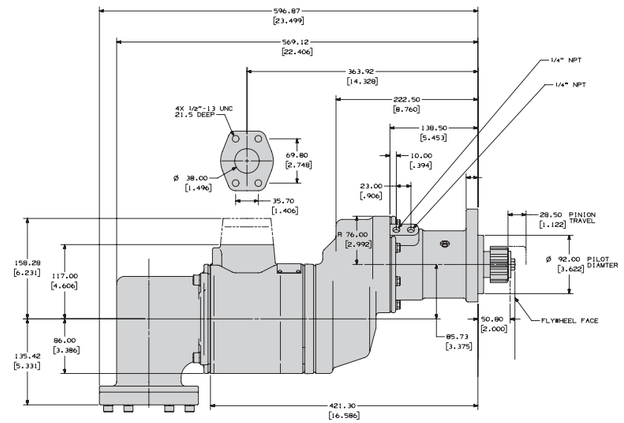

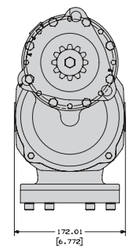

Schubschraubtrieb B Verhältnis

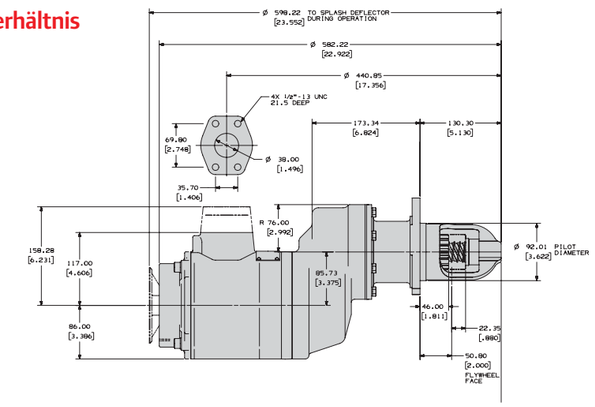

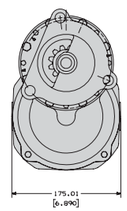

Voreingespurt D Getriebe

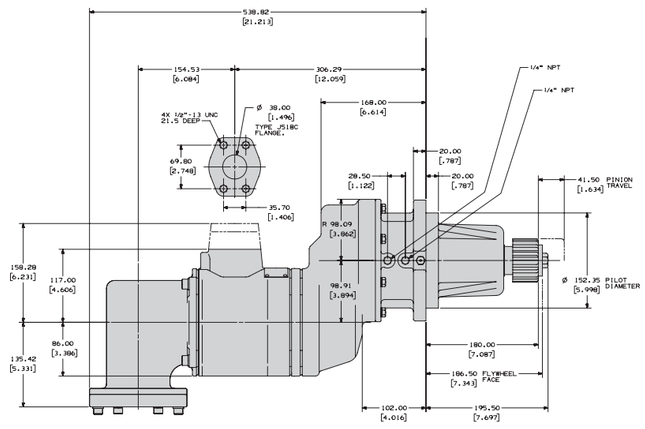

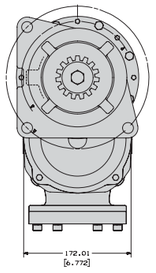

ANMERKUNG: Darstellungen nicht maßstabsgetreu. Abmessungen in mm (Zoll). Der Auslass ist für die voreingespurten Starter dargestellt, gerade Auslässe sind ebenfalls erhältlich.
Die Ausführung mit gweinkeltem Auslass ist ebenfalls den oben dargestellten Schwungkraftanlasser erhältlich.

Ein Modell für jeden erdenklichen Anwendungsfall

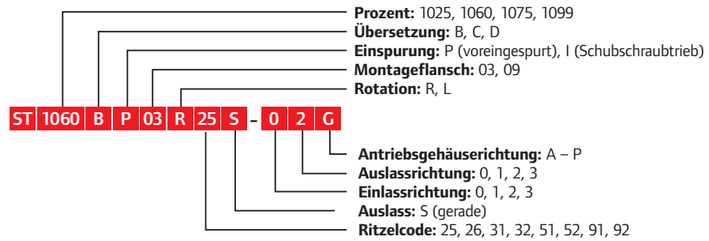

Modell	Niedriges Modell	% Arc	Über-setzung	setzung	Montage-flansch	Rotation	Ritzel	Auslass	Einlass-richtung	Auslass-richtung	Antriebsge-häuserichtung
ST1060BI03L32-02G	ST1060	60%	B	Schubschraubtrieb	03	Links	32	Winkel	0	2	G
ST1060BI03L32S-2G	ST1060	60%	B	Schubschraubtrieb	03	Links	32	Gerade	2	Gerade	G
ST1060BI03R31-02G	ST1060	60%	B	Schubschraubtrieb	03	Rechts	31	Winkel	0	2	G
ST1060BI03R31S-2G	ST1060	60%	B	Schubschraubtrieb	03	Rechts	31	Gerade	2	Gerade	G
ST1060BP03L32-02G	ST1060	60%	B	voreingespurt	03	Links	32	Winkel	0	2	G
ST1060BP03L32S-2G	ST1060	60%	B	voreingespurt	03	Links	32	Gerade	2	Gerade	G
ST1060BP03L92-02G	ST1060	60%	B	voreingespurt	03	Links	92	Winkel	0	2	G
ST1060BP03R25-02G	ST1060	60%	B	voreingespurt	03	Rechts	25	Winkel	0	2	G
ST1060BP03R25S-0G	ST1060	60%	B	voreingespurt	03	Rechts	25	Gerade	0	Gerade	G
ST1060BP03R25S-20	ST1060	60%	B	voreingespurt	03	Rechts	25	Gerade	2	Gerade	0
ST1060BP03R31-02G	ST1060	60%	B	voreingespurt	03	Rechts	31	Winkel	0	2	G
ST1060BP03R31-P0S	ST1060	60%	B	voreingespurt	03	Rechts	31	Winkel	Bitte die Drehrichtung bei Bestellung angeben		
ST1060BP03R31S-2G	ST1060	60%	B	voreingespurt	03	Rechts	31	Gerade	2	Gerade	G
ST1060CP03L26-02G	ST1060	60%	C	voreingespurt	03	Links	26	Winkel	0	2	G
ST1060CP03L26S-2G	ST1060	60%	C	voreingespurt	03	Links	26	Gerade	2	Gerade	G
ST1060CP03L26S-3A	ST1060	60%	C	voreingespurt	03	Links	26	Gerade	3	Gerade	A
ST1060CP03L52S-2G	ST1060	60%	C	voreingespurt	03	Links	52	Gerade	2	Gerade	G
ST1060CP03R25-02G	ST1060	60%	C	voreingespurt	03	Rechts	25	Winkel	0	2	G
ST1060CP03R25-P0S	ST1060	60%	C	voreingespurt	03	Rechts	25	Winkel	Bitte die Drehrichtung bei Bestellung angeben		
ST1060CP03R25S-1G	ST1060	60%	C	voreingespurt	03	Rechts	25	Gerade	1	Gerade	G
ST1060CP03R25S-2G	ST1060	60%	C	voreingespurt	03	Rechts	25	Gerade	2	Gerade	G
ST1060CP03R25S-3A	ST1060	60%	C	voreingespurt	03	Rechts	25	Gerade	3	Gerade	A
ST1060CP03R25S-3K	ST1060	60%	C	voreingespurt	03	Rechts	25	Gerade	3	Gerade	K
ST1060CP03R25S-3M	ST1060	60%	C	voreingespurt	03	Rechts	25	Gerade	3	Gerade	M
ST1060CP03R25S-P0S	ST1060	60%	C	voreingespurt	03	Rechts	25	Gerade	Bitte die Drehrichtung bei Bestellung angeben		
ST1060DP09L52-02G	ST1060	60%	D	voreingespurt	09	Links	52	Winkel	0	2	G
ST1060DP09L52S-2A	ST1060	60%	D	voreingespurt	09	Links	52	Gerade	2	Gerade	A
ST1060DP09L52S-2G	ST1060	60%	D	voreingespurt	09	Links	52	Gerade	2	Gerade	G
ST1060DP09R51-02G	ST1060	60%	D	voreingespurt	09	Rechts	51	Winkel	0	2	G
ST1060DP09R51-P0S	ST1060	60%	D	voreingespurt	09	Rechts	51	Winkel	Bitte die Drehrichtung bei Bestellung angeben		
ST1060DP09R51S-2G	ST1060	60%	D	voreingespurt	09	Rechts	51	Gerade	2	Gerade	G
ST1099BI03L32S-2G	ST1099	99%	B	Schubschraubtrieb	03	Links	32	Gerade	2	Gerade	G
ST1099BI03R31-02G	ST1099	99%	B	Schubschraubtrieb	03	Rechts	31	Winkel	0	2	G
ST1099BI03R31S-2G	ST1099	99%	B	Schubschraubtrieb	03	Rechts	31	Gerade	2	Gerade	G
ST1099BP03L32-02G	ST1099	99%	B	voreingespurt	03	Links	32	Winkel	0	2	G
ST1099BP03L32S-2G	ST1099	99%	B	voreingespurt	03	Links	32	Gerade	2	Gerade	G
ST1099BP03R31-02G	ST1099	99%	B	voreingespurt	03	Rechts	31	Winkel	0	2	G
ST1099BP03R31S-2G	ST1099	99%	B	voreingespurt	03	Rechts	31	Gerade	2	Gerade	G
ST1099CP03L26-02F	ST1099	99%	C	voreingespurt	03	Links	26	Winkel	0	2	F
ST1099CP03L26-02G	ST1099	99%	C	voreingespurt	03	Links	26	Winkel	0	2	G
ST1099CP03L26-02L	ST1099	99%	C	voreingespurt	03	Links	26	Winkel	0	2	L
ST1099CP03L26S-2G	ST1099	99%	C	voreingespurt	03	Links	26	Gerade	2	Gerade	G
ST1099CP03L52-02G	ST1099	99%	C	voreingespurt	03	Links	52	Winkel	0	2	G
ST1099CP03L52S-2G	ST1099	99%	C	voreingespurt	03	Links	52	Gerade	2	Gerade	G
ST1099CP03R25-02A	ST1099	99%	C	voreingespurt	03	Rechts	25	Winkel	0	2	A
ST1099CP03R25-02G	ST1099	99%	C	voreingespurt	03	Rechts	25	Winkel	0	2	G
ST1099CP03R25-03A	ST1099	99%	C	voreingespurt	03	Rechts	25	Winkel	0	3	A
ST1099CP03R25-22A	ST1099	99%	C	voreingespurt	03	Rechts	25	Winkel	2	2	A
ST1099CP03R25S-0I	ST1099	99%	C	voreingespurt	03	Rechts	25	Gerade	0	Gerade	I
ST1099CP03R25S-2A	ST1099	99%	C	voreingespurt	03	Rechts	25	Gerade	2	Gerade	A
ST1099CP03R25S-2G	ST1099	99%	C	voreingespurt	03	Rechts	25	Gerade	2	Gerade	G
ST1099CP03R25S-3A	ST1099	99%	C	voreingespurt	03	Rechts	25	Gerade	3	Gerade	A
ST1099CP03R31-02G	ST1099	99%	C	voreingespurt	03	Rechts	31	Winkel	0	2	G
ST1099CP03R31S-2G	ST1099	99%	C	voreingespurt	03	Rechts	31	Gerade	2	Gerade	G
ST1099CP03R51-02D	ST1099	99%	C	voreingespurt	03	Rechts	51	Winkel	0	2	D
ST1099CP03R51-02G	ST1099	99%	C	voreingespurt	03	Rechts	51	Winkel	0	2	G
ST1099CP03R51S-2G	ST1099	99%	C	voreingespurt	03	Rechts	51	Gerade	2	Gerade	G
ST1099DP09L52-02G	ST1099	99%	D	voreingespurt	09	Links	52	Winkel	0	2	G
ST1099DP09L52S-2G	ST1099	99%	D	voreingespurt	09	Links	52	Gerade	2	Gerade	G
ST1099DP09R51-02G	ST1099	99%	D	voreingespurt	09	Rechts	51	Winkel	0	2	G
ST1099DP09R51S-2G	ST1099	99%	D	voreingespurt	09	Rechts	51	Gerade	2	Gerade	G

ANMERKUNG: Zusätzliche Ausführungen auf Anfrage erhältlich.

Typische Anwendungsfälle

Einzelinstallation

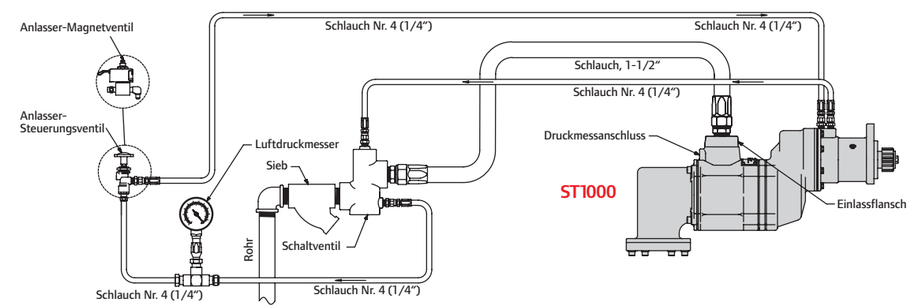

Mehrfachinstallation

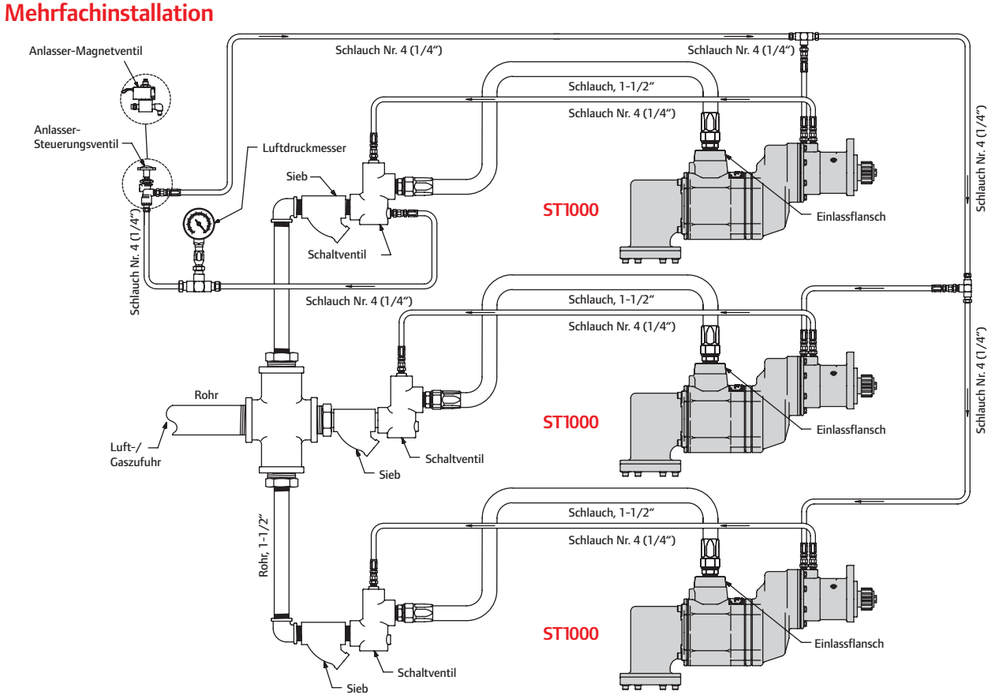

ANMERKUNG: Darstellungen nicht maßstabsgetreu.

Sets und Zubehör

Ingersoll Rand original Ersatzteile, Sets und Zubehör für unsere Druckluftanlasser der Serie ST1000.

	Teilenummer	Reparatursatz
	ST700P-TK7	Reparatursatz, für voreingespurte Modelle
	ST700I-TK6	Reparatursatz, für Schubschraubtrieb
	ST700D-TK8	Reparatursatz, D Getriebeübersetzung
	ST1000-SK1	Dichtungssatz
	ST1000-GK1	Planetengetriebesatz
	ST1000R-K53-37	Ersatzmotorsatz (R)
	ST1000L-K53-37	Ersatzmotorsatz (L)
	ST1000-K24	Rotorlagersatz
	ST1000R-K212	Motoradaptersatz (R)
	ST1000L-K212	Motoradaptersatz (L)
	ST1000K-562	Gerader Auslass (Reparatursatz)
	ST1000K-350	Winkel Auslass (Reparatursatz)
	ST700-K166	Einlassflansch Set
	ST700-K167	Einlassflansch Komponenten Set

	Part Number	Kit	
	ST1060R-37D	Motormodul (Winkel - Auslass)	60% Winkel Motor Modul
	ST1060L-37D	Motormodul (Winkel - Auslass)	60% Winkel Motor Modul
	ST1099R-37D	Motormodul (Winkel - Auslass)	99% Winkel Motor Modul
	ST1099L-37D	Motormodul (Winkel - Auslass)	99% Winkel Motor Modul
	ST1060R-37S	Motormodul (gerader Auslass)	60% Winkel Motor Modul
	ST1060L-37S	Motormodul (gerader Auslass)	60% Winkel Motor Modul
	ST1099R-37S	Motormodul (gerader Auslass)	99% Winkel Motor Modul
	ST1099L-37S	Motormodul (gerader Auslass)	99% Winkel Motor Modul
	ST1060R-37	Motoreinheit	60% Winkel Motor Modul
	ST1060L-37	Motoreinheit	60% Winkel Motor Modul
	ST1099R-37	Motoreinheit	99% Winkel Motor Modul
	ST1099L-37	Motoreinheit	99% Winkel Motor Modul
	ST700-K351	Flanschanschlußset für Winkel-Auslass	
	SRV150	1-1/2" Hauptventil für Luft	
	SRV150SS	1-1/2" Hauptventil in Edelstahl (auch für Gasbetrieb geeignet)	
	150BMP-1051B	1/4" Magnetventil, 12V	
	150BMP-2451B	1/4" Magnetventil, 24V	
	SMB-618	Handstartventil	
	SMB-G618	Handstartventil für Erdgasanwendungen	
	38600714 (RR152-F30)	Druckminder-Startventil	1.5" 90 Grad
	38754917 (RR152-F30-14)	Druckminder-Startventil	1.5" Innen
	16675845 (RR250-F30)	Druckminder-Startventil	2.5" Innen
	ANMERKUNG: Max. Eingangsdruck 450 psi 30 bar		

Schmutzfänger in Y-Bauform aus Edelstahl für:

- Korrosionsbeständigkeit für raue Bedingungen
- Geringeres Gewicht als Gusseisen
- Robustes und kompaktes Design für einfache Integration
- 450 psi maximalen Arbeitsdruck
- Enthält ein 40-mesh, haltbares Edelstahlelement, welches Fremdkörper fernhält.

Teilenummer	Reparatursatz
ST1000-267-24	1-1/2" Y-Abscheider aus Edelstahl
ST1000-266-24	1-1/2" Element (40-maschig)
ST1000-267-32	2" Y-Abscheider aus Edelstahl
ST1000-266-32	2" Element (40-maschig)